PWUG2000

Winche Manual Arrastre/Izaje Max. 2.000 kg / 4.409 lb

Características Esenciales

- 1 Años de Garantía, Servicio y Atención al Cliente en Chile

Especificaciones Técnicas

Capacidad 1ª Capa	4409 lb / 2000 kg	**Freno Tambor**	Automatic
Numero de Velocidades	1 Speed	**Cable Recomendado**	ø9/16 in x98 ft | ø13mm x 30 m
Tipo de Motor	Manual Crank	**Normas**	ASMEB30.7
Relación de Transmisión	43.7:1	**Garantía**	1 Year

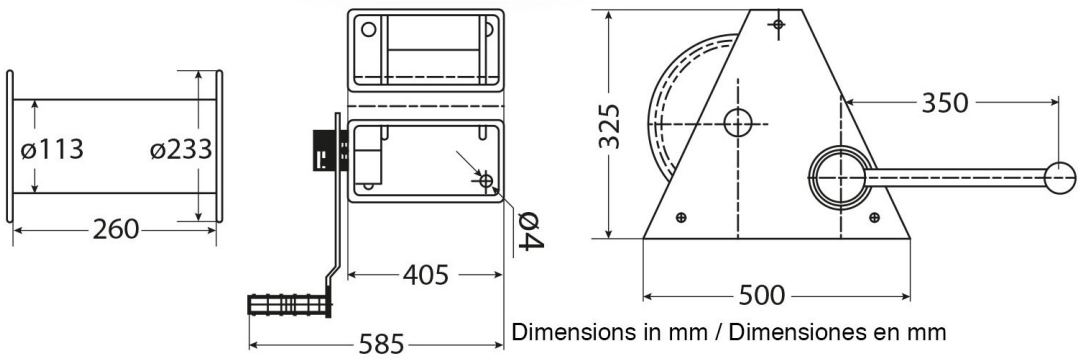

Dimensions in mm / Dimensiones en mm

Peso & Dimensiones

Peso Total	149 lbs / 68 Kg

Detalles del Empaque

Paquete 1 Peso Neto	145 lbs / 66 Kg
Paquete 1 Ancho	20 in / 50.8 cm
Paquete 1 Peso Bruto	149 lbs / 68 Kg
Paquete 1 Altura	14 in / 35.56 cm
Paquete 1 Profundidad	20 in / 50.8 cm

Referential Images / Imágenes Referenciales
Specifications may change without notice / las especificaciones pueden cambiar sin previo aviso