PWRC7M5

Tecle Polipasto Cadena con Carro Electrico 7.5 Tons 3 Fases 9 Metros Heavy Duty M5 380V

Características Esenciales

- La Calidad está adentro: Equipo Heavy Duty H4/M5. Carcasa de Aluminio Compuesto, Rodamientos NSK.
- Seguridad: Cadena Heavy Duty G100 ó FEC G80 japonesa. ASTM A973. Limitadores de Recorrido
- Flexibilidad: Voltaje, altura de izaje y alcance de la botonera se pueden customizar.
- Estándares: US y EC ASME HST-1, ASME B30.16/B30.17, EN14492-2 , EN60204-32
- 3 Años de Garantía, Servicio y Atención al Cliente en Chile

Especificaciones Técnicas

Capacidad de Carga	15400 lb / 7000kg	**Longitud de cadena**	90 ft / 27 m
Altura de Izaje Estandard (Customizable)	30 ft / 9 m	**Humedad**	<85%
Velocidad /min	8.7ft/1.8m@60Hz 7.2ft/2.2m@50Hz	**Temperatura**	-4 ~ 104° F / -20 ~ 40° C
Numero de Velocidades	1 Speed - Optional Variable Speed	**Potencia del Trolley**	0.8 kW
Voltaje	3 Phase 208~240/440~480V 50/60Hz	**Nivel de Ruido**	81 dB
Clase de Servicio	H4/M5/2m/Class D	**Velocidad del Trolley /min**	36 ft / 11 m
Freno Motor	Yes DC Electromagnetic	**Cantidad de Velocidades**	1
Protección IEC Motor	IP55	**Rango de ancho de la Viga**	100-178 mm
Freno Dinámico	Only with Optional VFD	**Radio Minimo de Giro**	5.9 ft / 1.8 m
Control	Pendant Control and Optional Wireless	**Normas**	ASME HST-1 , ASME B30.16 , B30.17 , EN60204-32
Voltaje del Control	24V	**Garantía**	3 Year
Tipo Transmisión / Reductor	Spur gearbox with Oil splash lubrication	**T Motor del Carro**	6.14 in / 156 mm
Tipo de Cadena	G80 JAPAN	**R Carro Ancho Caja**	8 in / 200 mm
Dimensiones de la Cadena	11.2 x 34 mm	**Hoist Contactor Brand**	Schneider 25 AMP
Caidas de Cadena	3		

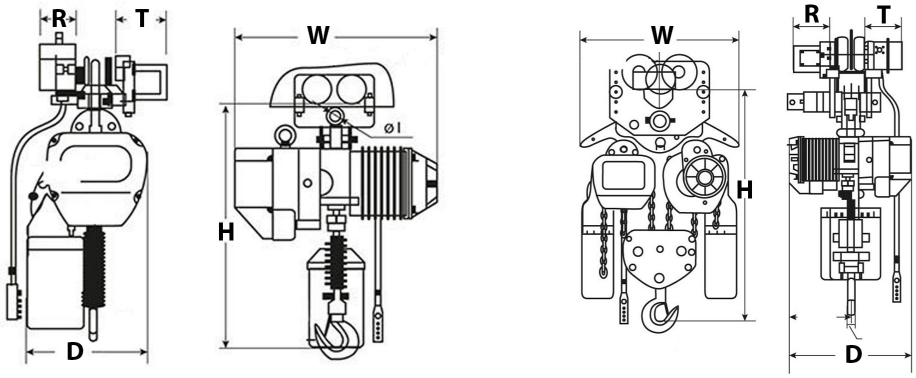

Peso & Dimensiones

H Altura Muerta	40 in / 1015 mm
W Ancho	30 in / 745 mm
D Depth	24 in / 610 mm

Referential Images / Imágenes Referenciales
Specifications may change without notice / las especificaciones pueden cambiar sin previo aviso