PWML2000

Permanent Magnetic Lifter 4400 lb. / 2000 kg

Características Esenciales

- 3 Años de Garantía, Servicio y Atención al Cliente en Chile

Especificaciones Técnicas

Capacidad de Carga	4400 lb / 2000 kg | Max. pull off: 11000 lb / 5000 kg	**Normas**	EN 13155:2003 A2:2009
Prueba de Carga	6000	**Garantía**	3 Year
Material	steel and NdfeB-N45	**Standards Certified**	EN 13155:2003 A2:2009
Factor de Diseño	3	**1st Package Type**	CASE

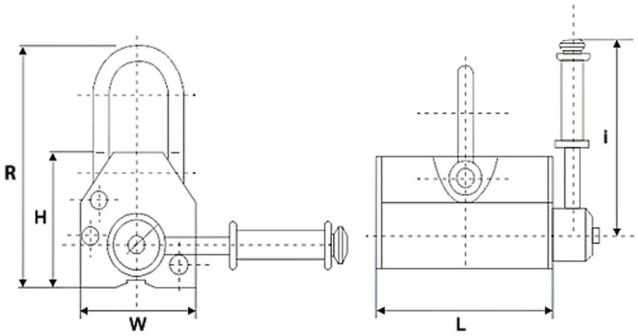

Model/Modelo		PWML100	PWML400	PWML600	PWML1000	PWML2000	PWML3000	PWML4000	PWML5000
Size / Tamaño	L	4 in / 90 mm	6 in / 160 mm	9 in / 220 mm	10 in / 260 mm	13 in / 340 mm	17 in / 420 mm	19 in / 480 mm	23 in / 580 mm
	W	3 in / 63.5 mm	4 in / 95 mm	5 in / 115 mm	6 in / 145 mm	6 in / 160 mm	7 in / 185 mm	8 in / 200 mm	12 in / 300 mm
	H	3 in / 68 mm	7 in / 180 mm	5 in / 125 mm		6 in / 165 mm			
	R	6 in / 145 mm	8 in / 210 mm	9 in / 230 mm	11 in / 280 mm	16 in / 410 mm	20 in / 510 mm		26 in / 650 mm
Magnet Activation		Locking ON/OFF Handle							
Activación del magneto		Palanca ON/OFF							

Peso & Dimensiones

Peso Total	144 lbs / 66 Kg

Detalles del Empaque

Paquete 1 Peso Neto	144 lbs / 65 Kg
Paquete 1 Ancho	9 in / 22.86 cm
Paquete 1 Peso Bruto	144 lbs / 65 Kg
Paquete 1 Altura	19 in / 48.26 cm
Paquete 1 Profundidad	12 in / 30.48 cm

Referential Images / Imágenes Referenciales
Specifications may change without notice / las especificaciones pueden cambiar sin previo aviso