PWK625i

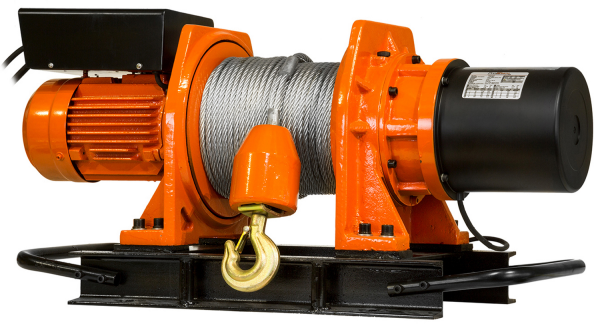

Winche Izaje Industrial 625 Kg 380v 50 Hz Heavy Duty 2 frenos uno al reductor y otro al Motor 60 m Cable

Características Esenciales

- Frenos de Disco, de liberación electromagnética al Motor y al Reductor. Independientes, ambos superan el 125% de la capacidad nominal.
- Diseñado y Probado en base a las normas Americanas ASME B30.7
- 3 Años de Garantía, Servicio y Atención al Cliente en Chile

Especificaciones Técnicas

Pendant Control Speeds	1 Speed (Variable Optional)	**Control**	E-Stop/Up/Down - Optional Variable Speed
Capacidad de Carga	1375 lb / 625 kg	**Voltaje del Control**	24V
Capacidad 1ª Capa	1378 lb / 625 kg	**Freno al Reductor**	1 @ 125%
Altura de Izaje Estandard (Customizable)	200 ft / 60 m	**Freno Tambor**	Optional
Velocidad /min	42 ft / 13 m	**Cable**	ø3/8 in x 196 ft / ø9mm x 60 m
Numero de Velocidades	1 Speed - Optional Variable Speed	**Humedad**	<85%
Voltaje	3 Phase 208~240/440~480V 50/60Hz	**Temperatura**	-4 ~ 104° F / -20 ~ 40° C
Clase de Servicio	H4/M6/3m/Class D	**Nivel de Ruido**	85 db
Tipo de Motor	Electric AC	**Normas**	ASME/ANSI B30.7, B30.10 / AWS D14.3 / RR-W-410E / ISO 2232
Potencia Motor	2.2 kW	**Garantía**	3 Year
RPM Motor	1728 RPM@60HZ / 1440@50HZ	**BD ø Diámetro Tambor**	ø140 mm
Freno Motor	1 @125%	**FD Diámetro Flange Tambor**	ø289 mm
Grado de Aislacion	F	**DL Ancho Tambor**	240 mm
Protección IEC Motor	IP54	**Pendant Control Yes No**	YES
Protección Tablero de Control	IP65	**IEC Pendant Control Protection**	7 ft
Freno Dinámico	Optional	**Pendant Control Emergency Stop**	YES

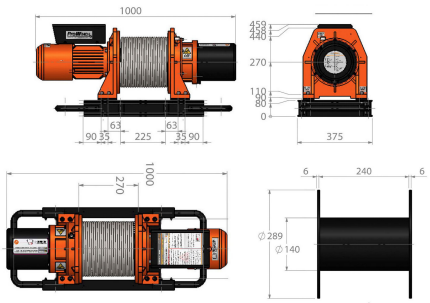

	Layer /Capa	Rope on drum / Mts x Capa	Lifting x layer / Cap x Capa	Speed / Velocidad (per min)
INCLUIDO/INCLUDED	1	36 ft / 11 m	1378 lb / 625 kg	38.3 ft / 11.7 m
	2	77 ft / 24 m	1231 lb / 558 kg	42.8 ft / 13.1 m
	3	122 ft / 37 m	1112 lb / 504 kg	47.4 ft / 14.5 m
	4	172 ft / 52 m	1014 lb / 460 kg	52.0 ft / 15.8 m
	5	226 ft / 69 m	932 lb / 423 kg	56.6 ft / 17.2 m

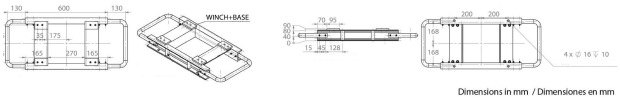

Dimensions in mm / Dimensiones en mm

Peso & Dimensiones

A Altura Total	459 mm
W Ancho	1000 mm
D Depth	375 mm
Peso Total	330 lbs / 150 Kg

Detalles del Empaque

Paquete 1 Peso Neto	297 lbs / 135 Kg
Paquete 1 Ancho	21 in / 53.34 cm
Paquete 1 Peso Bruto	330 lbs / 150 Kg
Paquete 1 Altura	25 in / 63.5 cm
Paquete 1 Profundidad	46 in / 116.84 cm

Referential Images / Imágenes Referenciales
Specifications may change without notice / las especificaciones pueden cambiar sin previo aviso