PWHF500i

Tecle Aluminio Cadena 500Kg. 6 Metros 220V 50HZ Cadena G80

Características Esenciales

- Equipo Monofásico 220V, motor ventilado para Servicio Normal H2/M3.
- Liviano, de fácil instalación, carcasa de aleación de Aluminio.
- Cadena Heavy Duty G80, Limitadores de Recorrido en todas direcciones.
- Estándares US y EC ASME HST-1 , ASME B30.16 , EN14492-2 , EN60204-32.
- 3 Años de Garantía, Servicio y Atención al Cliente en Chile

Especificaciones Técnicas

Capacidad de Carga	1100 lb / 500 kg	**Dimensiones de la Cadena**	8x24 mm
Pendant Control Buttons	3 buttons	**Caidas de Cadena**	1
Series	PWHF Series	**Longitud de cadena**	20 ft / 6 m
Others	IP54	**Humedad**	<85%
Uso Para Exteriores	"ASME HST-1	**Temperatura**	-4 ~ 104° F / -20 ~ 40° C
Altura de Izaje Estandard (Customizable)	50 ft / 15 m	**Nivel de Ruido**	70 dB
Velocidad /min	16 ft / 5 m	**Normas**	ASME HST-1 , ASME B30.16
Numero de Velocidades	1 Speed	**Garantía**	3 Year
Voltaje	1 Phase 220~240V 50/60Hz	**Hoist Contactor Brand**	TECO 12 AMP
Clase de Servicio	H2/M3/1Bm/Class B	**Pendant Control Yes No**	included
Freno Motor	Yes	**IEC Pendant Control Protection**	IP65
Protección IEC Motor	IP54	**Pendant Control Emergency Stop**	yes
Control	Pendant Control and Optional Wireless	**Pendant Control total Length**	15 ft
Voltaje del Control	24V	**Wireless Control Yes No**	No
Tipo Transmisión / Reductor	Spur gearbox with Grease lubrication	**1st Package Type**	Wood Crate
Tipo de Cadena	G80		

PWHF500u

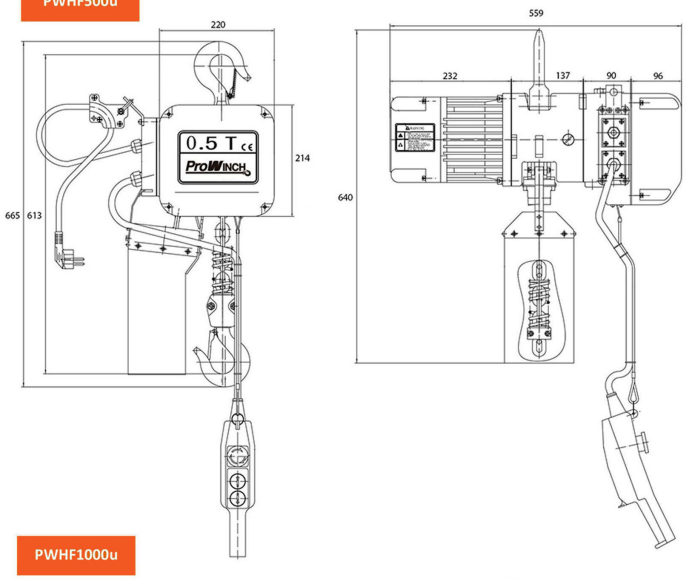

Light die-casting aluminium housing.
Electromagnetic Safe Brake holds load with no power.
Upper and lower limit switches prevent over-travel
14ft Pendant Control with Emergency Stop switch
Overload Protection
Forged 360º swivel hook

PWHF1000u

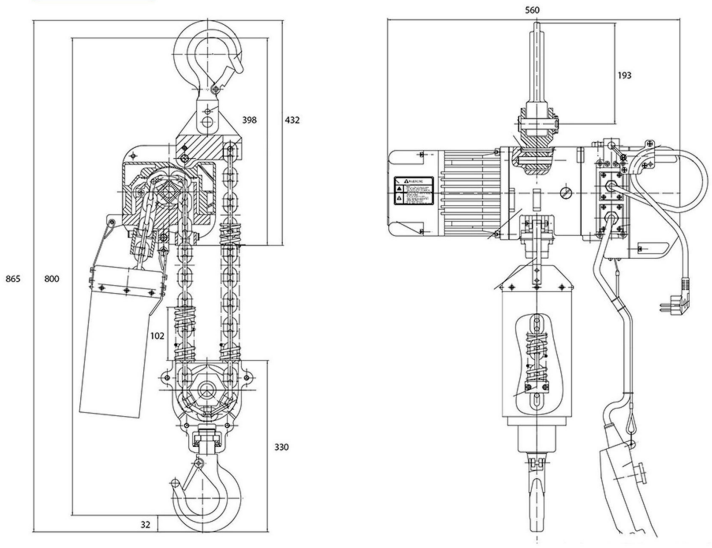

Carcasa de aluminio fundido a presion.
Freno de Seguridad Electromagnetico que sostiene la carga sin energia. Interruptores de limite Superior e Inferior para prevenir sobrecarrera.
Botonera de control con 4 metros e interruptor de parada de emergencia.
Proteccion de sobre carga.
Gancho Forjado de giro libre 360

Peso & Dimensiones

H Altura Muerta	299.97
D Depth	300
A Altura Total	558.8
Peso Total	120 lbs / 55 Kg

Detalles del Empaque

Paquete 1 Peso Neto	104 lbs / 47 Kg
Paquete 1 Ancho	15 in / 38.1 cm
Paquete 1 Peso Bruto	120 lbs / 54 Kg
Paquete 1 Altura	25 in / 63.5 cm
Paquete 1 Profundidad	22 in / 55.88 cm

Referential Images / Imágenes Referenciales
Specifications may change without notice / las especificaciones pueden cambiar sin previo aviso