PWG23700i

Winche Izaje Industrial 23700 Kg 380v 50 Hz Heavy Duty 2 frenos uno al reductor y otro al Motor 250 m Cable

Características Esenciales

- Frenos de Disco, de liberación electromagnética al Motor y al Reductor. Independientes, ambos superan el 125% de la capacidad nominal.
- Diseñado y Probado en base a las normas Americanas ASME B30.7
- 3 Años de Garantía, Servicio y Atención al Cliente en Chile

Especificaciones Técnicas

Pendant Control w/Quick Connector	No , Fixed	**Tablero Eléctrico**	Included
Pendant Control Speeds	1 Speed (Variable Optional)	**Freno al Reductor**	1 @125%
Pendant Control Buttons	2	**Freno Tambor**	Optional
Capacidad de Carga	23 t	**Cable**	Not Included
Capacidad 1ª Capa	52200 lb /23700 kg	**Factor de Diseño**	> 3.5:1
Altura de Izaje Estandard (Customizable)	Up to 820 ft / 250 m	**Cable Recomendado**	ø 1 1/4 in x 820 ft | ø31.7 mm x 250 m
Velocidad /min	21.3 ft~37.8 ft / 6.5~11.5 m	**Tipo de Tambor**	Steel
Numero de Velocidades	1 Speed - Optional Variable Speed	**Humedad**	<85%
Voltaje	3 Phase 380/440~480V 50/60Hz	**Temperatura**	-4 ~ 104° F / -20 ~ 40° C
Fases de entrada	3	**Nivel de Ruido**	85 db
Clase de Servicio	H4/M5/2m/Class D	**Normas**	ASME/ANSI B30.7, B30.10 / AWS D14.3 / RR-W-410E / ISO 2232
Tipo de Motor	Electric AC	**Fabricado en**	Taiwan
Potencia Motor	30 kW / 40 HP	**Garantía**	3 Year
Polos Motor	6	**BD ø Diámetro Tambor**	ø360 mm
Freno Motor	1 @125%	**FD Diámetro Flange Tambor**	ø800 mm
Grado de Aislacion	F	**DL Ancho Tambor**	850 mm
Protección IEC Motor	IP54	**Pendant Control Yes No**	YES
Protección Tablero de Control	IP65	**IEC Pendant Control Protection**	IP65t
Freno Dinámico	Optional	**Pendant Control Emergency Stop**	YES
Control	E-Stop/Up/Down - Optional Variable Speed	**Pendant Control total Length**	7 ft
Voltaje del Control	24V		

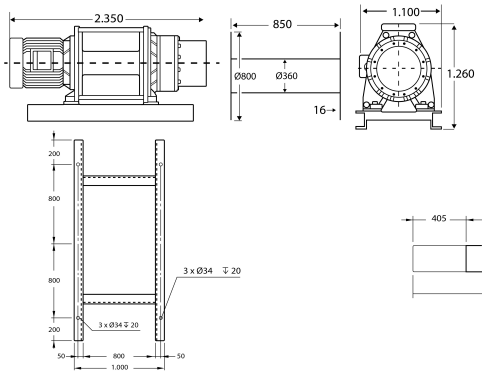

INCLUIDO/INCLUDED	Layer / Capa	Rope on drum / Mts x Capa	Lifting x layer / Cap x Capa	Speed / Velocidad (per min)
	1	99 ft / 30 m	52250 lb / 23700 kg	21.3 ft / 6.5 m
	2	214 ft / 65 m	45225 lb / 20514 kg	24.6 ft / 7.5 m
	3	345 ft / 105 m	39865 lb / 18082 kg	27.9 ft / 8.5 m
	4	491 ft / 150 m	35641 lb / 16167 kg	31.2 ft / 9.5 m
	5	652 ft / 199 m	32227 lb / 14618 kg	34.5 ft / 10.5 m
	6	829 ft / 253 m	29409 lb / 13340 kg	37.8 ft /11.5 m

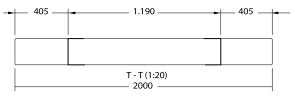

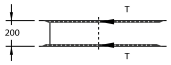

Dimensions in mm / Dimensiones en mm

Peso & Dimensiones

A Altura Total	1260 mm
W Ancho	2350 mm
D Depth	1100 mm
Peso Total	7617 lbs / 3456 Kg

Detalles del Empaque

Paquete 1 Peso Neto	7717 lbs / 3501 Kg
Paquete 1 Ancho	86 in / 218.44 cm
Paquete 1 Peso Bruto	7617 lbs / 3456 Kg
Paquete 1 Altura	62 in / 157.48 cm
Paquete 1 Profundidad	39 in / 99.06 cm

Referential Images / Imágenes Referenciales
Specifications may change without notice / las especificaciones pueden cambiar sin previo aviso